KHGE-MS-066

Kugelhahn aus Messing, für Gas

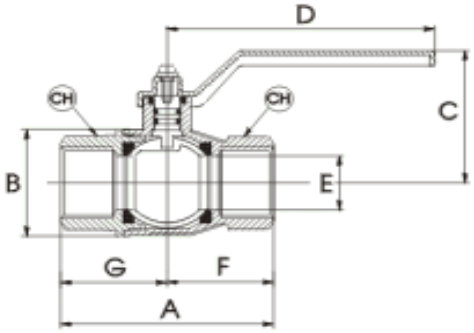

Einsatzbereich

Einsatz in Industrie-, Pneumatik und Hydraulikanlagen. Ideal für Warm- und Kaltwasser und Druckluftsysteme. Für Gas. Mit DVGW-Zulassung MOB 5

Rohranschluss: 1/4" - 2", DN 08 - 50
Gewinde: BS 21-DIN 2999-ISO 7/1
Druck: lt. Tabelle
Temperatur: Luft - 20°C - + 220°C
Wasser 0°C - + 150°C, ohne Dampf
Gas -20°C - + 60°C, ohne Dampf

Technische Daten

Gehäuse: Messing CW 617N
Kugel: Messing 617N, verchromt
Dichtung: PTFE
Welle: Messing 614N
Wellendichtung: O-Ring NBR 70 SH/A
Wellendichtung: O-Ring Viton 70 SH/A
Hebel: Stahl, lackiert

Dimension

Gewinde	1/4"	3/8"	1/2"	3/4"	1"	1¼"	1½"	2"	2½"	3"	4"
DN	8	10	15	20	25	32	40	50	65	80	100
Maße in mm											
A	49,5	52,4	61	68	85	99,5	109	130			
B	23,5	24	30,5	37	45,5	58	71	85			
C	37	37	48,3	54,8	58,8	75	90	97			
D	80	80	88,5	113	113	138	158	158			
CH	18	21	25	31	38	47	54	66			
F											
G											
Betriebsdruck:											
Kg/cm² - bar	50	50	50	40	40	30	30	25			
LBS working	710	710	710	570	570	430	430	360			
Verpackungseinheit:											
Stk. /kl. Karton	12	12	10	8	6	4	2	2			
Stk. /gr. Karton	228	228	100	96	48	36	18	14			

Technische Änderungen vorbehalten

Ausgabe 10/2010

VALV HANDEL MIT ARMATUREN & ANTRIEBSTECHNIK GMBH
BROWN BOVERI STRASSE 8/1/17; A-2351 WIENER NEUDORF TEL.:+43(0) 2236 89 29 19 -0 FAX +43 (0) 2236 89 29 19-19
INTERNET: WWW.VALV.AT : E-MAIL: OFFICE @ VALV.AT